Схема колонн и вертикальных связей

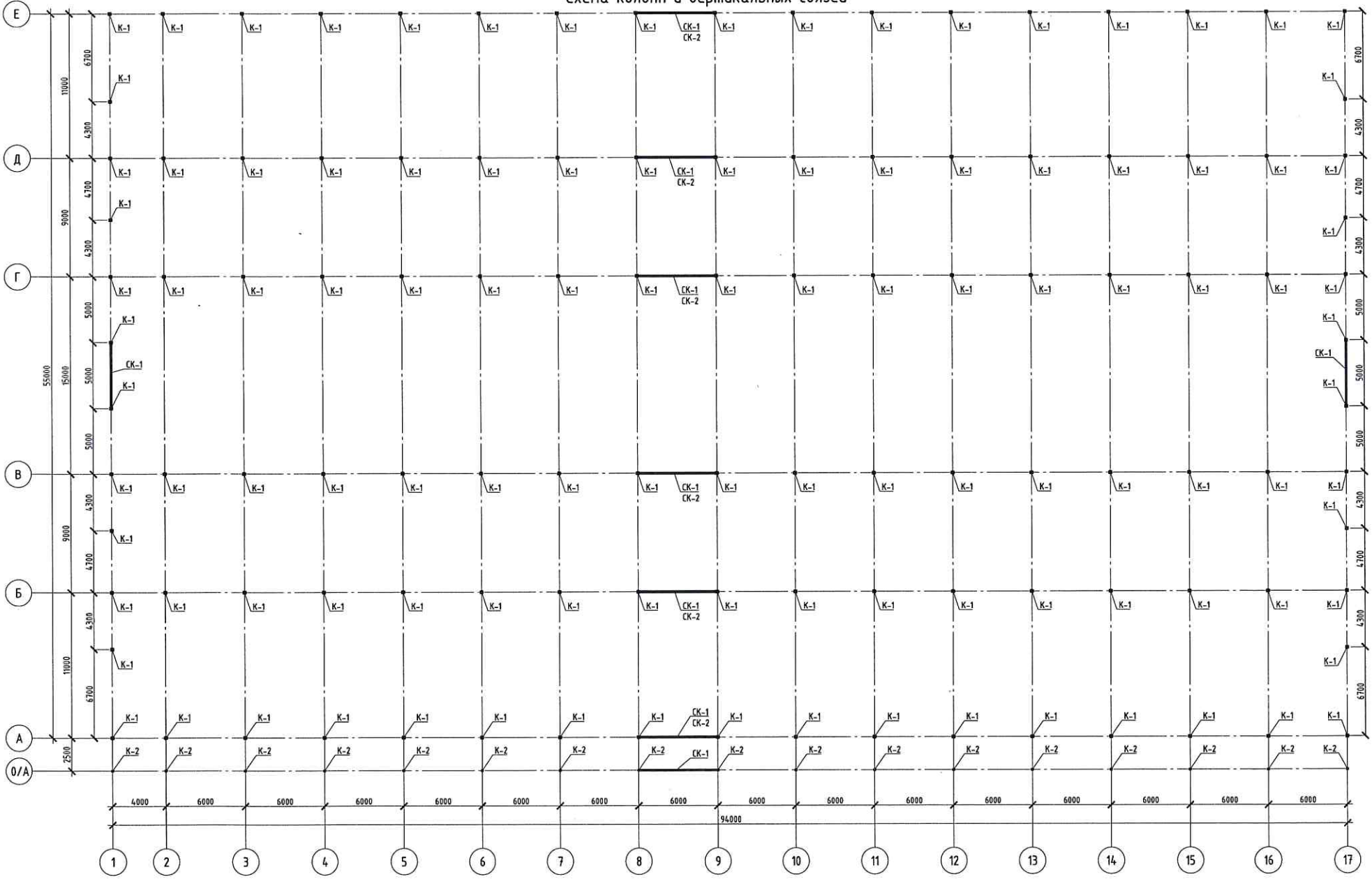

| | | |

Схема балок покрытия

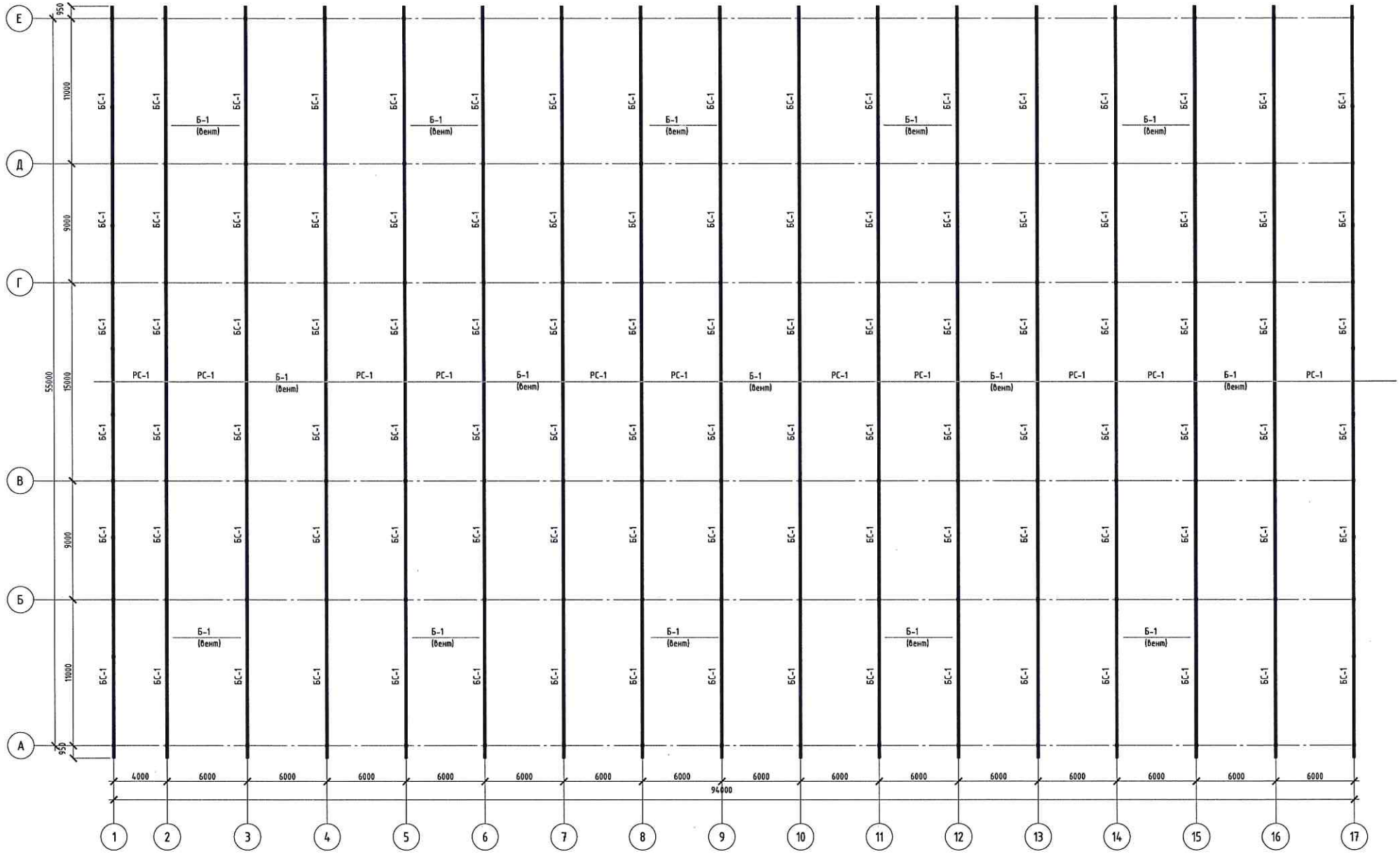

						10-04/2023-КР	
						Строительство объекта вспомогательного назначения: "Корпус для телят"	
Изм.	Колуч.	Лист	N док.	Подпись	Дата		
ГИП		Путин			05.23	Конструктивные решения	Стадия: П; Лист: 4; Листов:
Проверил		Путин			05.23		
Разработал		Ткаченко			05.23	Схема балок покрытия	Арво Проект

Инв. № подл. | Подп. и дата | Взам. инв. №

Схема прогонов, связей покрытия

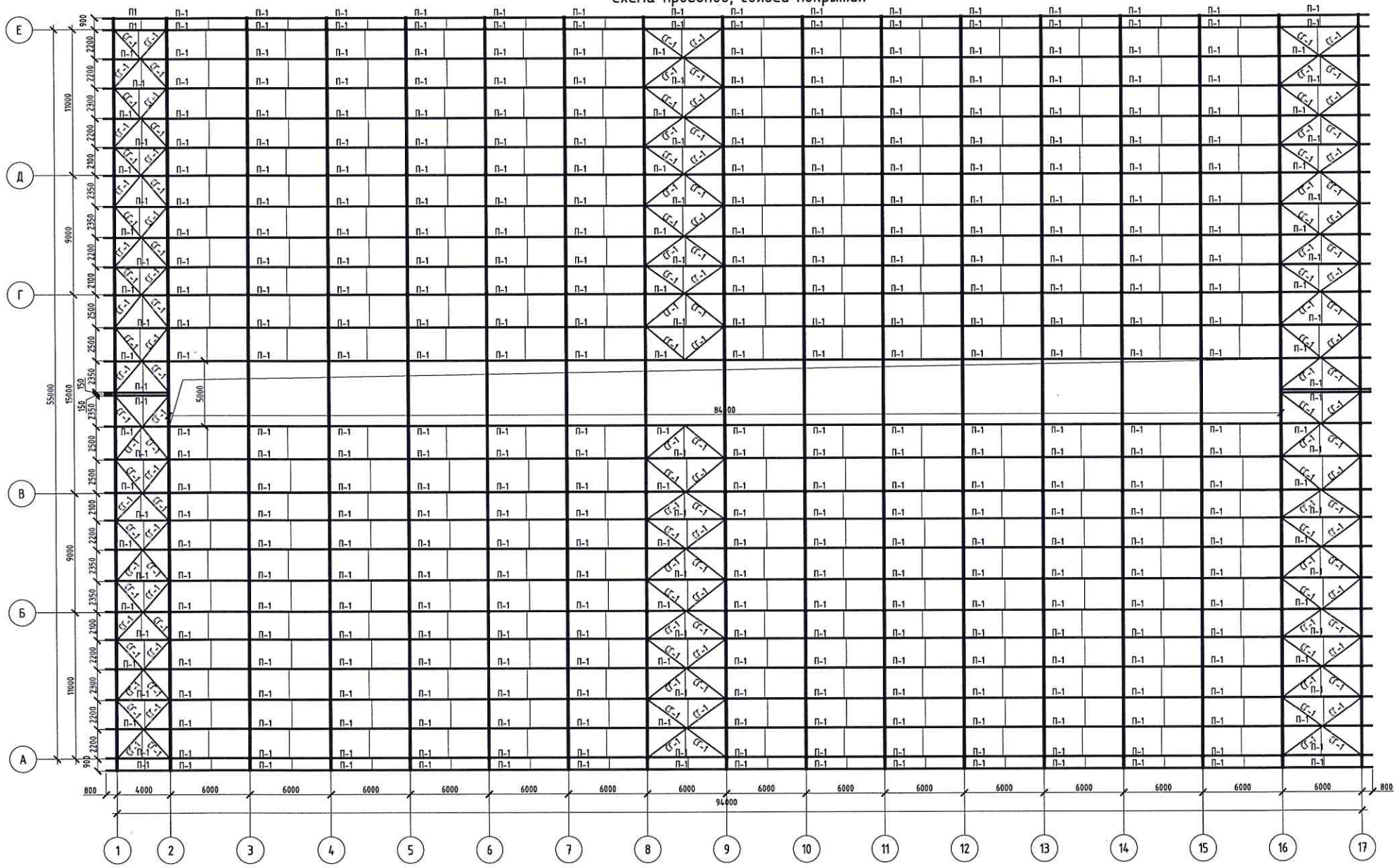

Условные обозначения:

——— тяжи (Т)

						10-04/2023-КР	
						Строительство объекта вспомогательного назначения: "Корпус для телят"	
Изм.	Колуч.	Лист	N док.	Подпись	Дата		
ГИП		Путин			05.23	Конструктивные решения	Стадия: П; Лист: 5; Листов:
Проверил		Путин			05.23		
Разработал		Тишкина			05.23	Схема прогонов, связей покрытия	

Инв. № подл. | Подп. и дата | Взам. инв. №

Разрез по осям А, Е

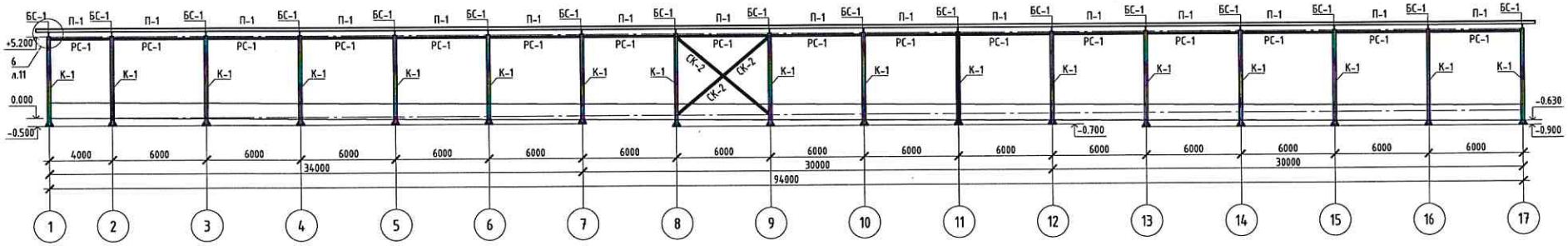

Разрез по осям Б, Д

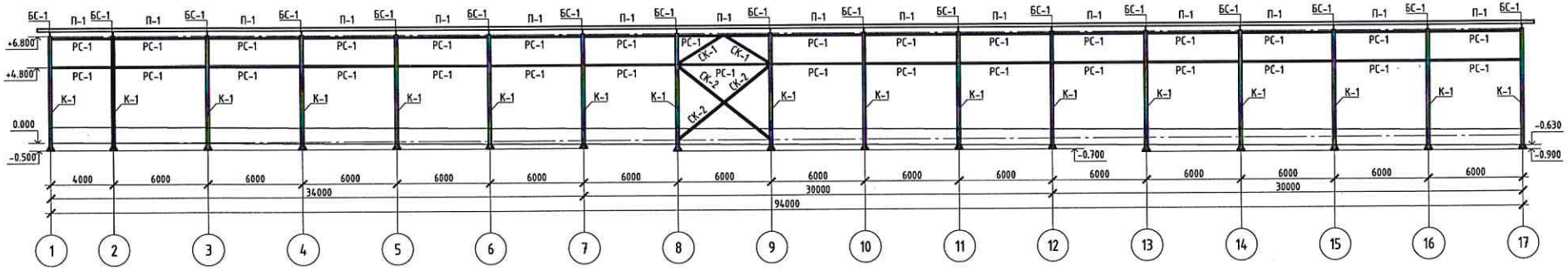

Разрез по осям В, Г

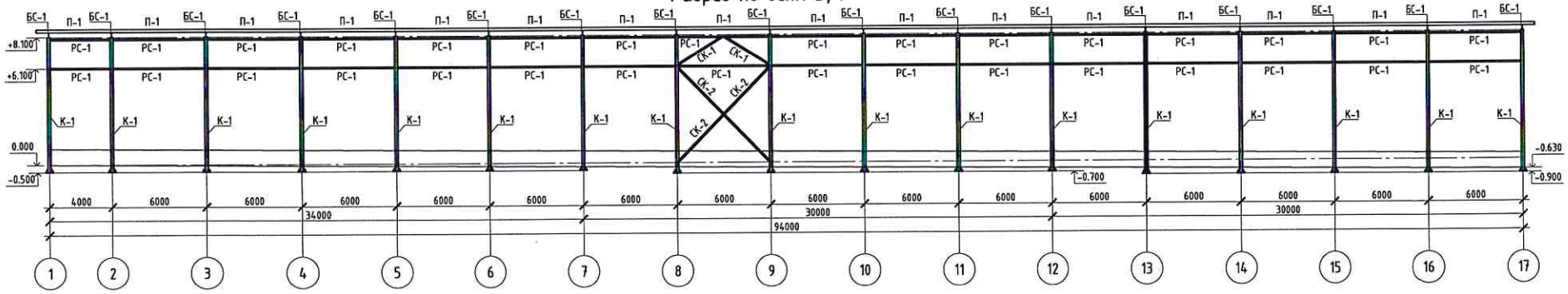

						10-04/2023-КР			
						Строительство объекта вспомогательного назначения: "Корпус для телят"			
Изм.	Кол.уч.	Лист	N док.	Подпись	Дата				
ГИП		Путин			05.23	Конструктивные решения	Стадия	Лист	Листов
							П	6	
Проверил		Путин			05.23				
Разработал		Тюнинко			05.23	Разрезы по осям А-Е	Адрс Проект		

N° подл. | Подп. и дата | Взам. инв. N°

Схема балок фонаря

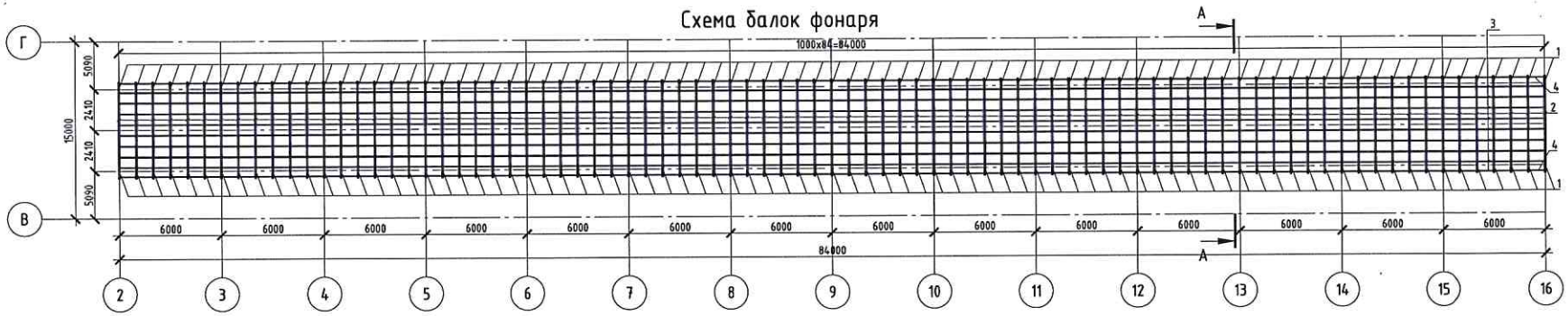

Разрез по оси 1

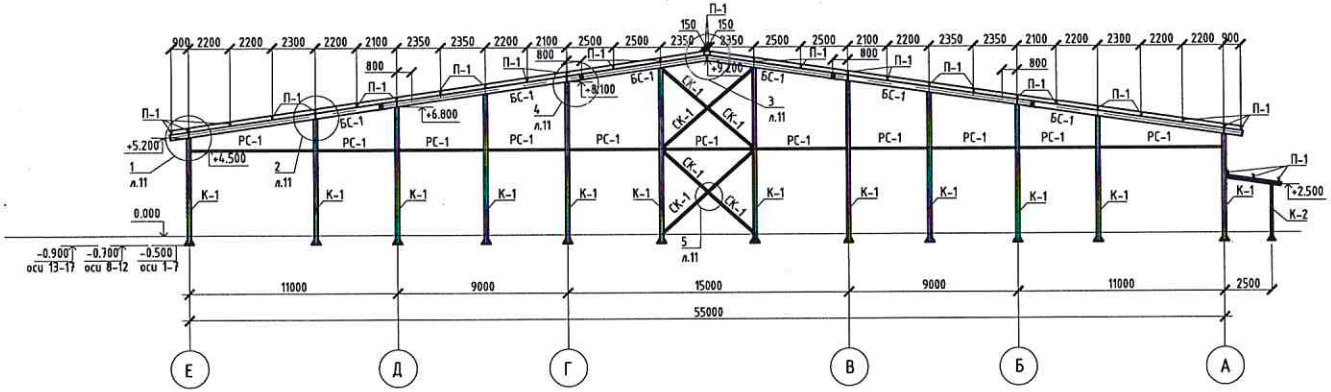

А-А

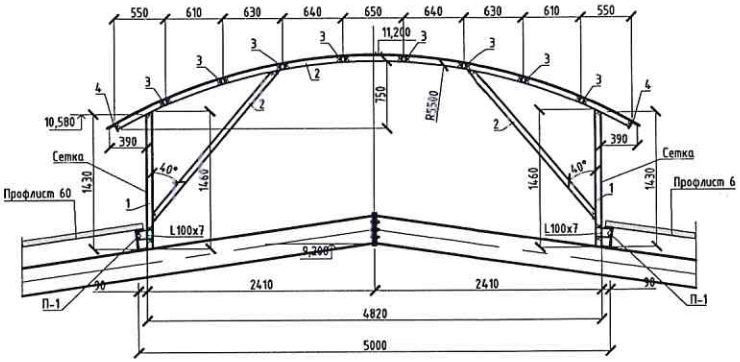

Связи в осях 2-3, 8-9, 15-16

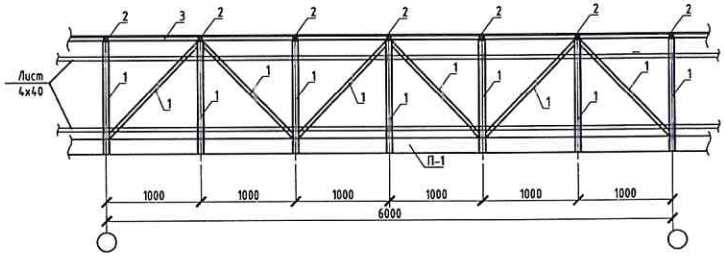

Разрез по оси 3

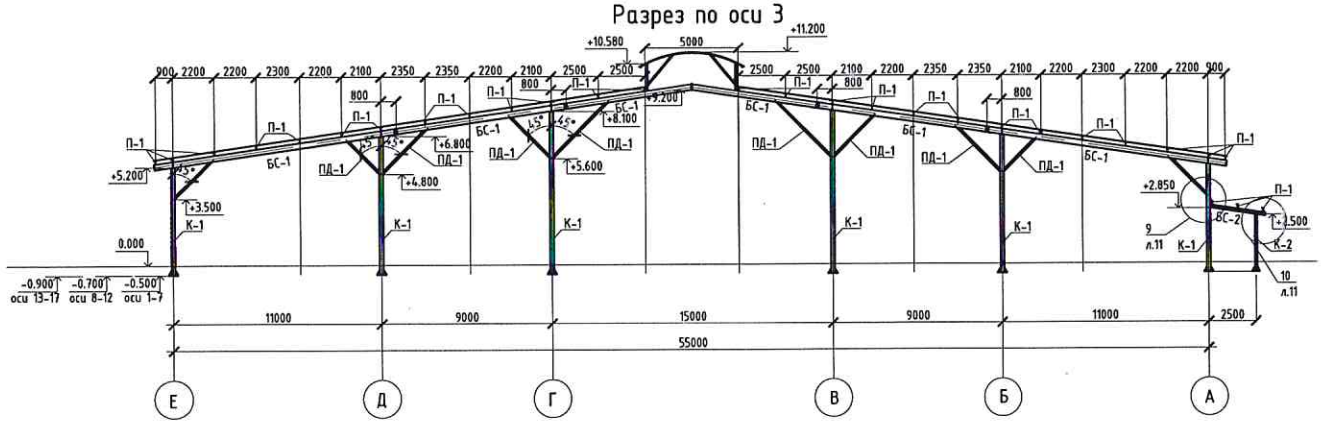

						10-04/2023-КР	
						Строительство объекта вспомогательного назначения: "Корпус для телят"	
Изм.	Колуч.	Лист	N док.	Подпись	Дата		
ГИП		Путин			05.23	Конструктивные решения	Стадия: П; Лист: 7; Листов:
Проверил		Путин			05.23		

Инв. № подл. | Подп. и дата | Взам. инв. №

Схема балок покрытия в осях 0/А-А

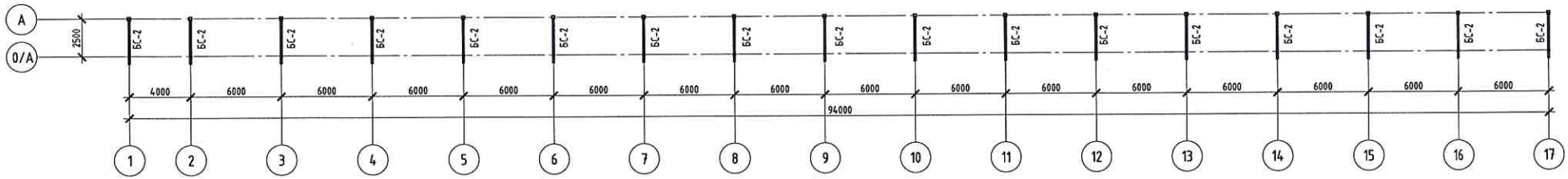

Схема прогонов, связей покрытия в осях 0/А-А

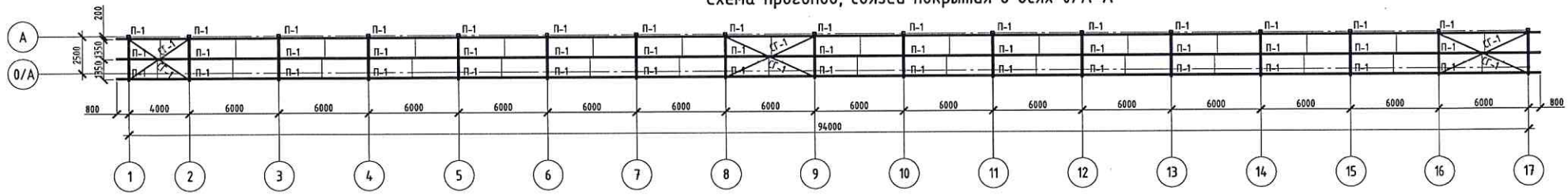

Разрез по оси 0/А

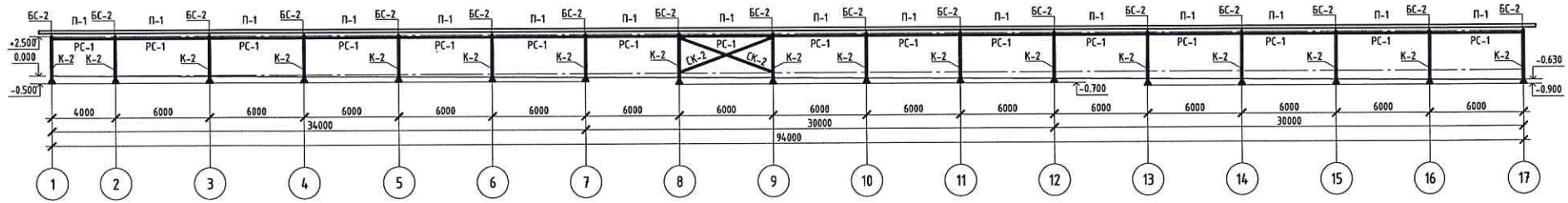

						10-04/2023-КР	
						Строительство объекта вспомогательного назначения: "Корпус для телят"	
Изм.	Колуч.	Лист	N док.	Подпись	Дата		
ГИП		Путин			05.23	Конструктивные решения	Стадия: П; Лист: 8; Листов:
Проверил		Путин			05.23	Схема балок, прогонов связей в осях	
Разработал		Ткаченко			05.23		

Инв. № подл. | Подп. и дата | Взам. инв. №

Схема стенового фахверка по осям А, Е

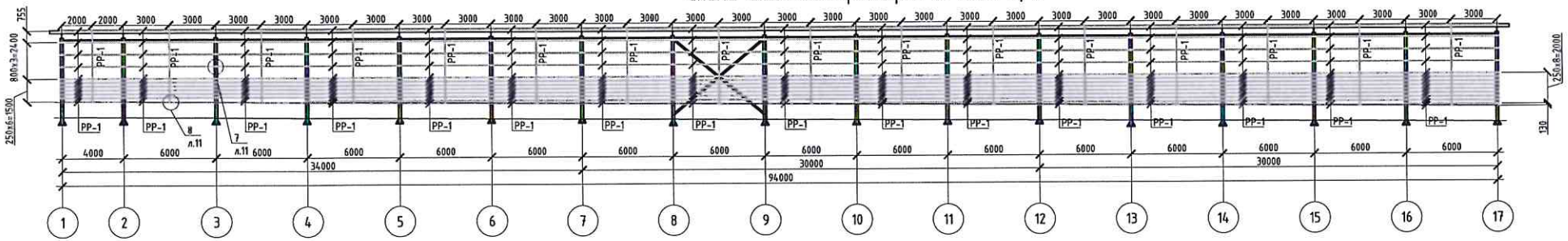

Схема стенового фахверка по оси 1

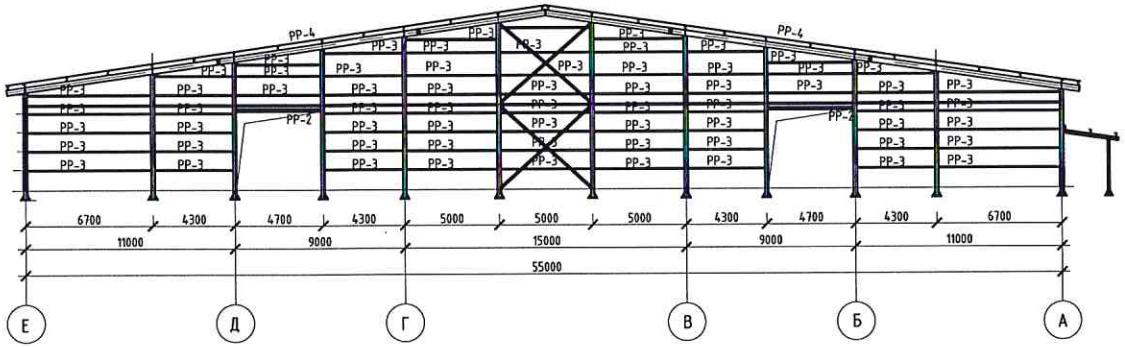

Схема стенового фахверка по оси 17

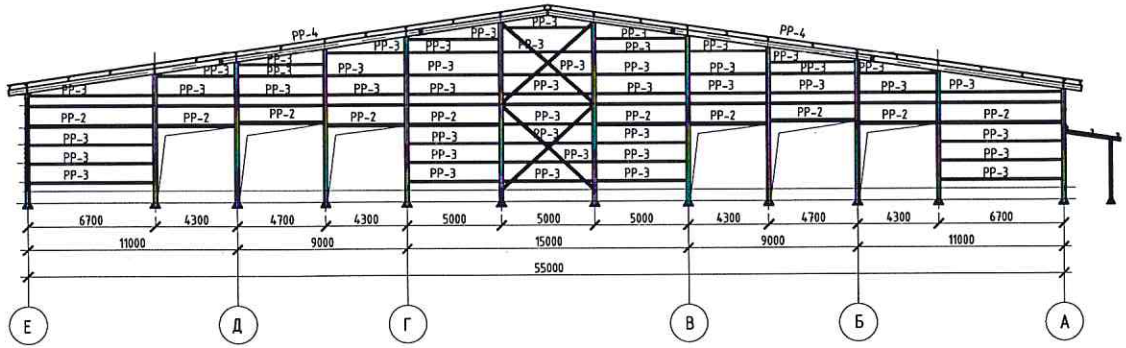

ВЕДОМОСТЬ ЭЛЕМЕНТОВ

Марка	Сечение			Усилия			кон-стр.	Марка металла	Примеч.
	Эскиз	Поз.	Состав	M кН.м	N кН	Q кН			
К-1	□		□200x200x7	±90	-198	±62	3	С245	
К-2	□		□120x120x5	±20	-78	±15	3	С245	
БС-1	I		I 30Б2			62,3	2	С245	
БС-2	I		I 18Б1			21,0		С245	
Б-1	I		I 18Б1			21,0		С245	
П-1	[		[20П			15,0		С245	
ПД-1	□		□ 100x100x5		-137,0		3	С245	
РС-1	□		□ 100x100x5		±30			С245	
СГ-1	□		□ 60x60x5		±35			С245	
СК-1	□		□ 100x100x5		+57/-15			С245	
СК-2	□		□ 120x120x5		±30			С245	
РР-1	□		□ 40x20x2				4	С245	
РР-2	□		□ 160x160x4					С245	
РР-3	⊔		□ 160x160x4					С245	
РР-4	L		L 75x75x6					С245	
Т	•		Ф16					С245	
1	□		□ 80x60x4					С245	
2	□		□ 60x40x2					С245	
3	□		□ 40x25x2					С245	
4	L		L 75x75x6						

Изм.	Кол.уч.	Лист	N док.	Подпись	Дата	10-04/2023-КР			
						Строительство объекта вспомогательного назначения: "Корпус для телят"			
ГИП		Путин			05.23	Конструктивные решения	Стадия П	Лист 9	Листов
Проверил		Путин			05.23				
Разработал		Ткаченко			05.23	Схема фахверка	Адрес Проект		

Взам. инв. N°

Подп. и дата

N° подл.

Схема расположения ворот ВО-1

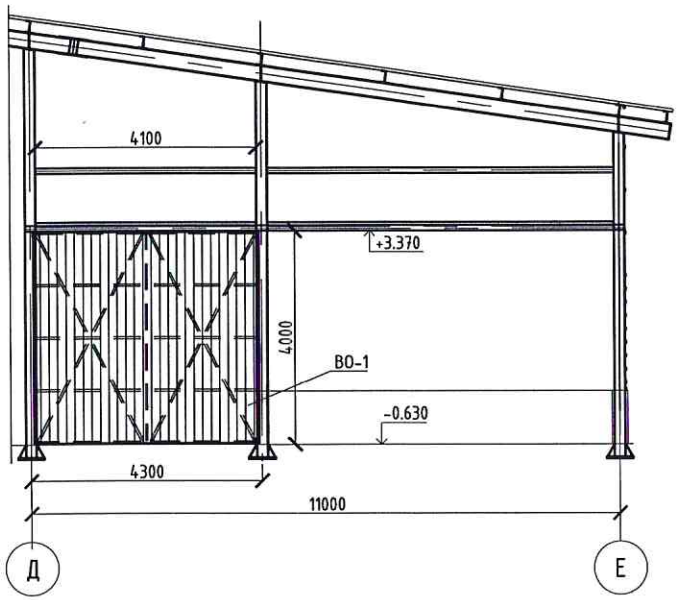

1-1

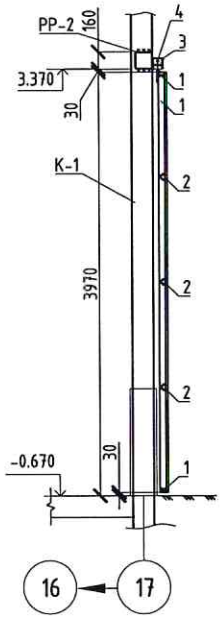

Спецификация элементов фундаментов

Поз.	Обозначение	Наименование	Кол.	Масса ед., кг	Приме-чание
		Ворота ВО-1	4		
		Детали			
1	ГОСТ 30245-2003	□60х30х3,0, L=м.п.	21	3,77	79,17
2	ГОСТ 30245-2003	□40х40х3,0, L=м.п.	32	3,30	105,60
3	ГОСТ 30245-2003	□100х100х5,0, L=м.п.	12	14,41	172,92
4	ГОСТ 19903-2015	Лист 10х200х200, L=м.п.	3	3,14	9,42
		Стальные ролики	3		
		Материалы			
		Профнастил С-21-1000-0,7	19м3	7,40	140,60

Ворота ВО-1

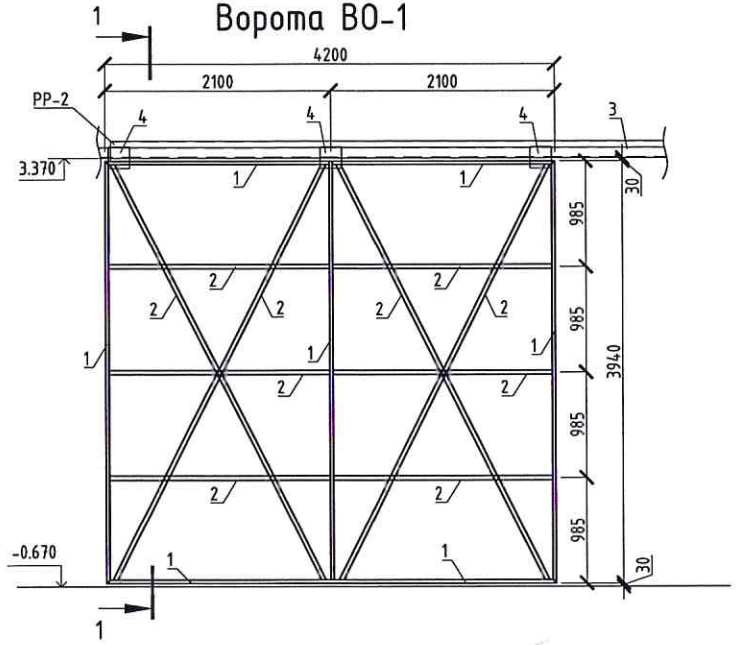

Изм.	Колуч.	Лист	N док.	Подпись	Дата
ГИП		Путин			05.23
Проверил		Путин			05.23
Разработал		Ткачен			05.23

10-04/2023-КР

Строительство объекта вспомогательного назначения:
"Корпус для телят"

Конструктивные решения	Стадия	Лист	Листов
	П	10	
Ворота ВО-1	Агро-Проект		

Взам. Инв. N°
Подп. и дата
Инв. N° подл.

База колонн БК-1

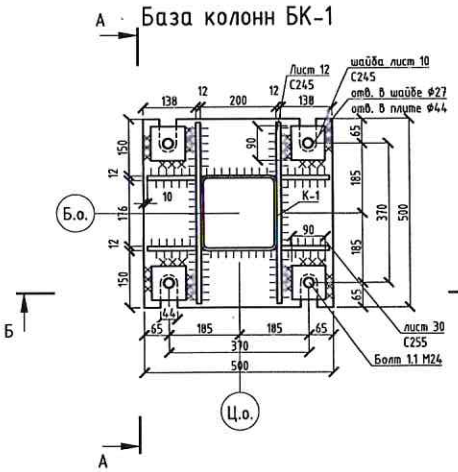

В-В

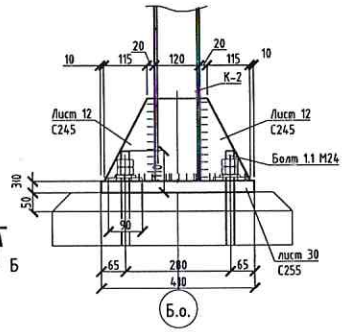

Г-Г

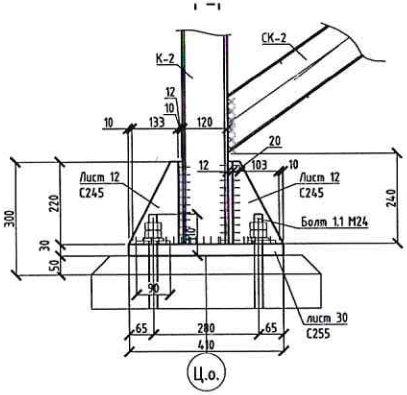

1 л.7

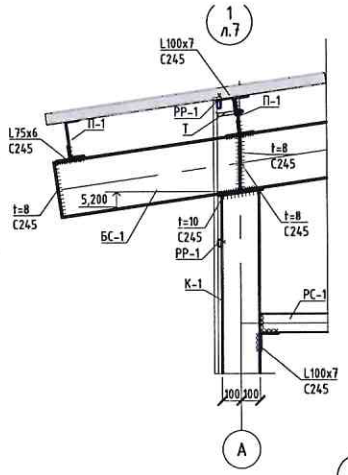

3 л.7

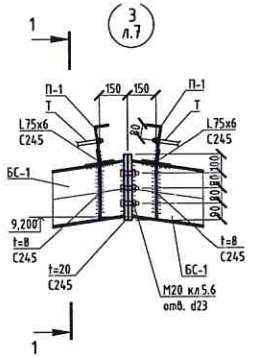

1-1

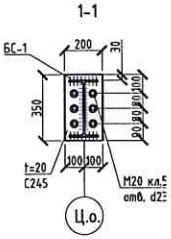

А-А

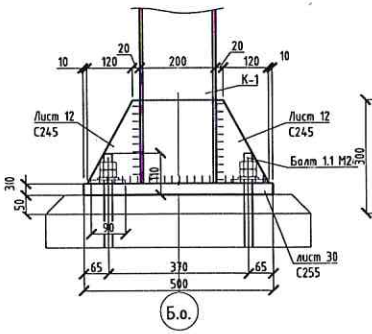

Б-Б

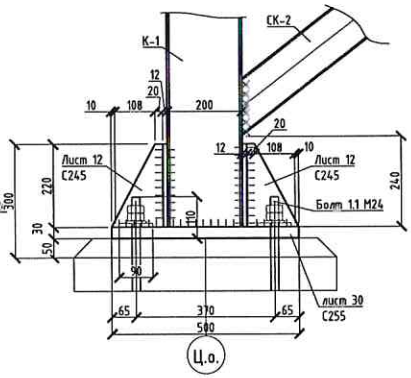

База колонн БК-2

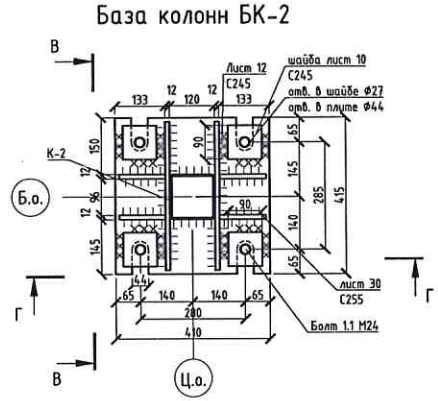

5 л.7

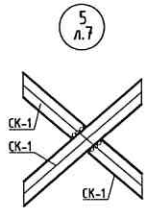

2 л.7

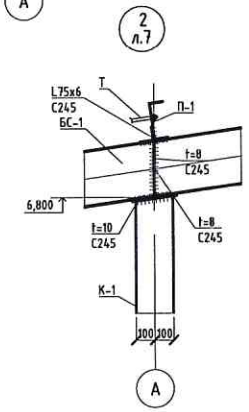

6 л.6

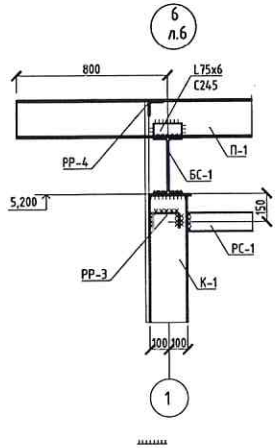

7 л.9

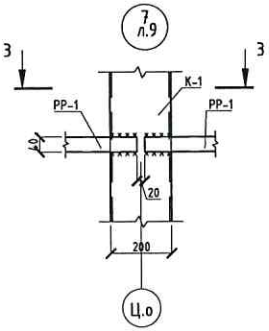

З-З

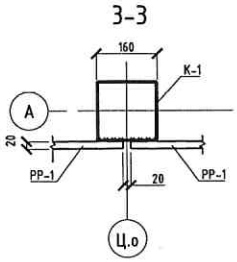

9 л.7

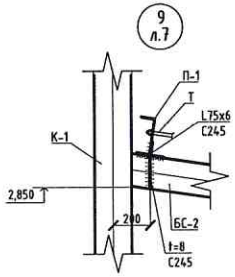

10 л.7

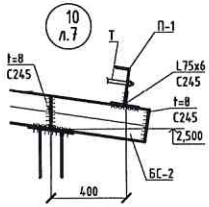

4 л.7

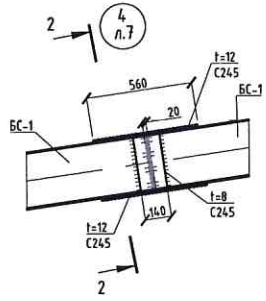

1-1

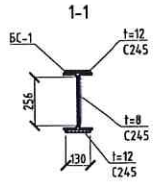

8 л.9

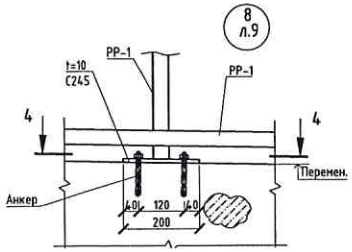

4-4

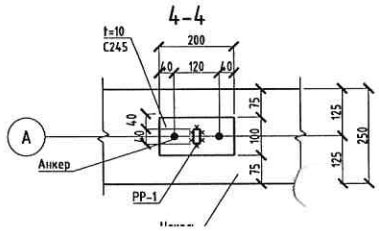

						10-04/2023-КР			
						Строительство объекта вспомогательного назначения: "Корпус для телят"			
Изм.	Колич.	Лист	N док.	Подпись	Дата				
ГИП		Путин			05.23	Конструктивные решения	Стадия	Лист	Листов
							П	11	
Проверил		Путин			05.23				
Разработал		Тимошин			05.23				

Инв. № подл. | Подп. и дата | Взам. инв. №

Техническая спецификация мет алла

Вид профиля ГОСТ, ТУ	Марка мет алла и ГОСТ	Обозначение и размер профиля	№по порядку	Масса металла по элементам конструкций								Общая масса т.
				Колонны	Балки покрыт ия	Прогоны покрыт ия	Связи по колоннам	Связи покрыт ия	Распорки	Стеновые прогоны	Фонарь	
1	2	3	4	5	6	7	8	9	10	11	12	13
Двутавры ГОСТ Р57837-2017	С245 ГОСТ 27772-2015	I30Б2	1		38.00							38.00
		I18Б1	2		2.50							2.50
	Итого		3		40.50							40.50
Всего профиля			4		40.50							40.50
Квадратные трубы ГОСТ 30245-2003	С245 ГОСТ 27772-2015	Тр.200х200х7	5	37.70								37.70
		Тр.160х160х4	6							1.22		1.22
		Тр.120х120х5	7	1.07			2.10					3.17
		Тр.100х100х5	8				1.80		24.60			26.40
		Тр.60х60х5	9					4.80				4.80
		Тр.80х60х4	10								2.80	2.80
		Тр.60х40х2	11								2.72	2.72
		Тр.40х25х2	12								1.52	1.52
		Тр.40х20х2	13							4.15		4.15
	Итого		14	38.77			3.90	4.80	24.60	5.37	7.04	84.48
Всего профиля			15	38.77			3.90	4.80	24.60	5.37	7.04	84.48
Прокат стальнойгорячекатанный круглый ГОСТ 2590-2006	С245 ГОСТ 27772-2015	d16	10			1.63						1.63
			11									
	Итого		12			1.63						1.63
Всего профиля			13			1.63						1.63
Гнутый равнополочный швеллер ГОСТ 8278-83	С245 ГОСТ 27772-2015	160х80х4	16							5.80		5.80
			17									
	Итого		18							5.80		5.80
Всего профиля			19							5.80		5.80
Швеллер с параллельными гранями полок ГОСТ 8240-97	С245 ГОСТ 27772-2015	[20П	20			54.10						54.10
			21									
	Итого		22			54.10						54.10
Всего профиля			23			54.10						54.10
Сталь прокатная угловая равнополочная ГОСТ 8509-93	С245 ГОСТ 27772-2015	L100х7	24			0.20			1.70	0.65	0.45	3.00
		L75х6	25			0.80					1.22	2.02
	Итого		26			1.00			1.70	0.65	1.67	5.02
Всего профиля			27			1.00			1.70	0.65	1.67	5.02
Прокат листовой ГОСТ 19903-2015	С245 ГОСТ 27772-2015	t 20	28		0.50							0.50
		t 12	29	4.60	1.00							5.60
		t 10	30	1.00						0.15		1.15
		t 8	31		4.40		0.39	0.48	0.78			6.05
		t 4	32								0.52	0.52
	Итого		33	5.60	5.90		0.39	0.48	0.78	0.15	0.52	13.82
	С255 ГОСТ 27772-2015	t 30	34	7.75								7.75
			35									
	Итого		36	7.75								7.75
Всего профиля			37	13.35	5.90		0.39	0.48	0.78	0.15	0.52	21.57
Масса всего металла			38	52.12	46.40	56.73	4.29	5.28	27.08	11.97	9.23	213.10
Итого по маркам стали	С245		39	44.37	46.40	56.73	4.29	5.28	27.08	11.97	9.23	205.35
	С255		40	7.75								7.75

Взам. Инв. N°

Подп. и дата

Инв. N° подл.

Изм.	Колуч.	Лист	N док.	Подпись	Дата
ГИП		Путин			05.23
Проверил		Путин			05.23
Разработал		Ткаченко			05.23
Н. контр		Варламов			05.23

10-04/2023-КР

Строительство объекта вспомогательного назначения:
"Корпус для телят"

Конструктивные решения

Стадия	Лист	Листов
П	12	

Техническая спецификация металла

Агро-Проект

Схема фундаментов

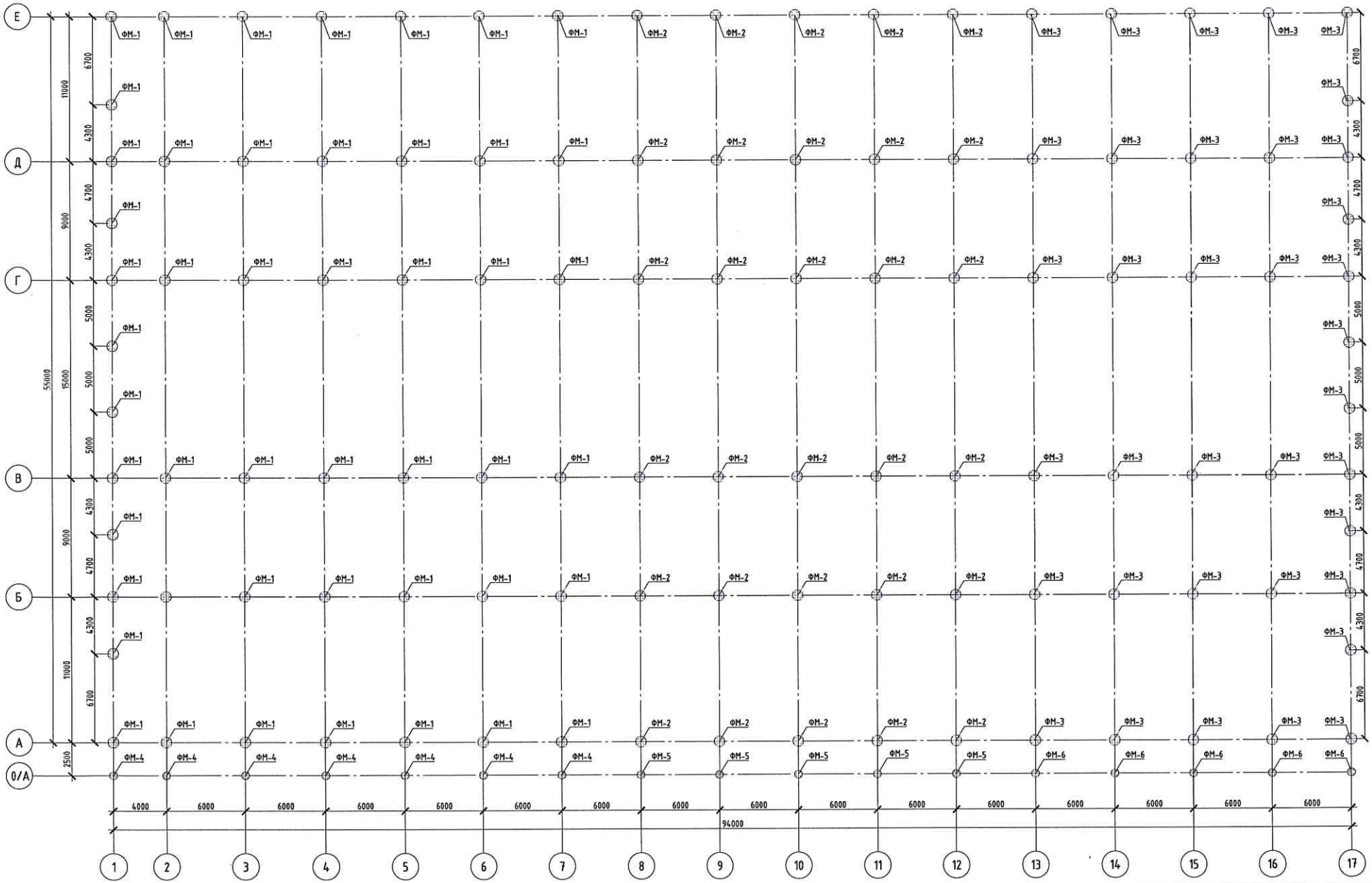

Спецификация элементов

Поз.	Обозначение	Наименование	Кол.	Масса ед., кг	Приме-чание
ФМ-1		Фундамент ФМ-1	48		
ФМ-2		Фундамент ФМ-2	30		

Спецификация элементов

Поз.	Обозначение	Наименование	Кол.	Масса ед., кг	Приме-чание
Ч-4		Фундамент ФМ-4	7		
ФМ-5		Фундамент ФМ-5	5		

Изм.	Колуч	Лист	N док.	Подпись	Дата
ГИП		Путин			05.23
Проверил		Путин			05.23

10-04/2023-КР

Строительство объекта вспомогательного назначения: "Корпус для телят"

Конструктивные решения

Стадия	Лист	Листов
П	13	

Схема фундаментов

Инв. N подл. | Подп. и дата | Взам. инв. N

Фундаменты ФМ-1, ФМ-2, ФМ-3

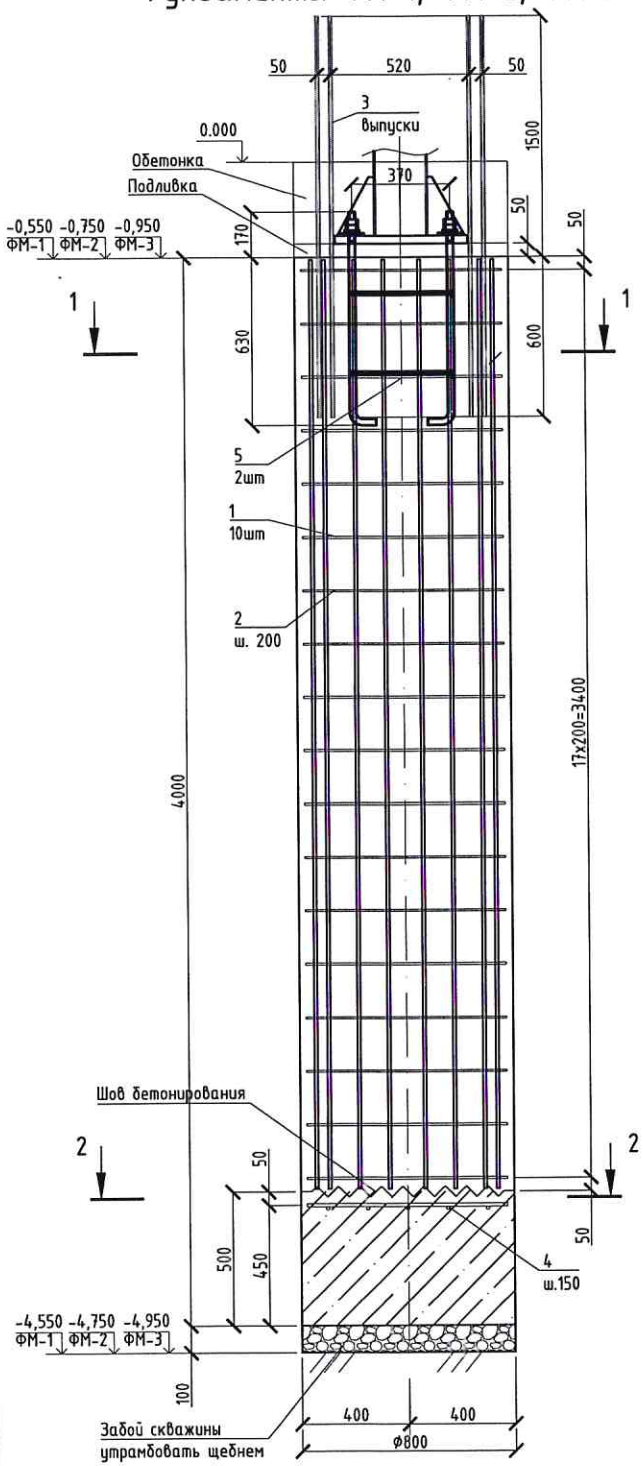

1-1

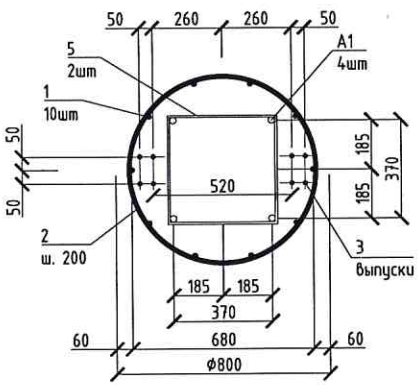

2-2

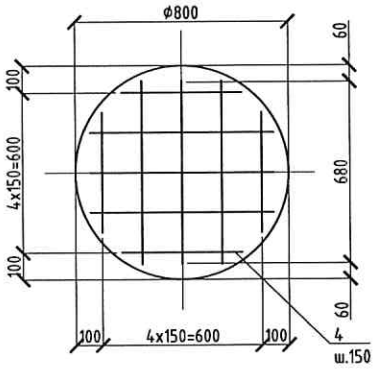

Спецификация элементов фундаментов

Поз.	Обозначение	Наименование	Кол.	Масса ед., кг	Приме-чание
		Фундамент ФМ-1, ФМ-2, ФМ-3	114		
		Детали			
A1	ГОСТ 24379.1-2012	Болт 1.1 М24х800	4	3,42	13,68
1	ГОСТ 34028-2016	ф12 А500С, L=3480	10	3,10	31,00
2	ГОСТ 34028-2016	ф8 А240, L=2350	18	0,94	16,92
3	ГОСТ 34028-2016	ф12 А500С, L=2100	8	1,87	14,96
4	ГОСТ 34028-2016	ф12 А500С, L=м.п.	7	0,89	6,23
5	ГОСТ 34028-2016	ф8 А240, L=1800	2	0,72	1,44
		Материалы			
		Бетон марки В25 F75 W6		2,1м3	
	Подготовка	Щебень фр. 20-40мм		0,05м3	
	Подливка	Бетон марки В25 на мелк. заполнителе		0,03м3	
	Обетонка	Бетон марки В25 F75 W6		0,36м3	для ФМ-1
				0,48м3	для ФМ-2
				0,61м3	для ФМ-3

Ведомость деталей

Поз.	Эскиз
2	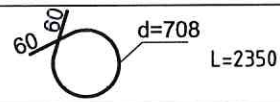
5	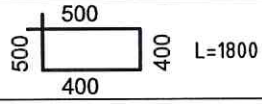

Изм.	Колуч.	Лист	N док.	Подпись	Дата
ГИП		Путин			05.23
Проверил		Путин			05.23
Разработал		Ткаченк			05.23

10-04/2023-КР

Строительство объекта вспомогательного назначения:
"Корпус для телят"

Конструктивные решения

Стадия	Лист	Листов
П	14	

Фундаменты ФМ-1, ФМ-2, ФМ-3

Агро-Проект

Взам. Инв. N°

Подп. и дата

Инв. N° подл.

Фундаменты ФМ-4, ФМ-5, ФМ-6

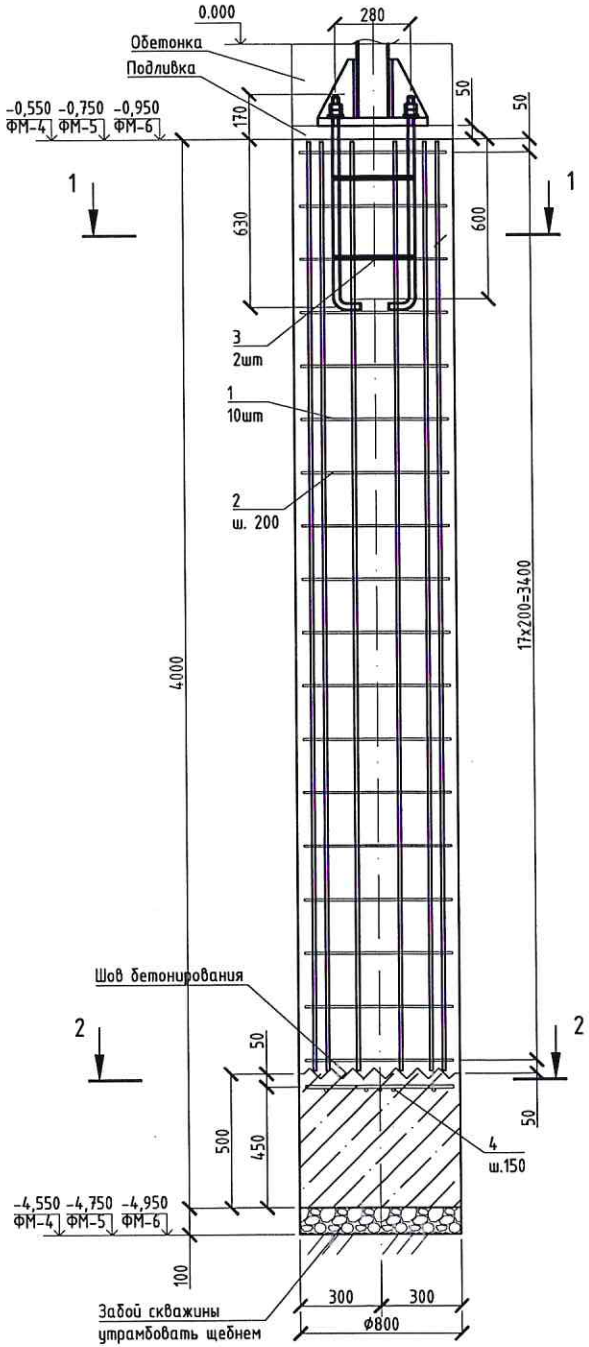

1-1

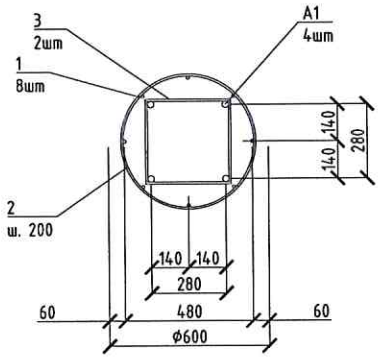

2-2

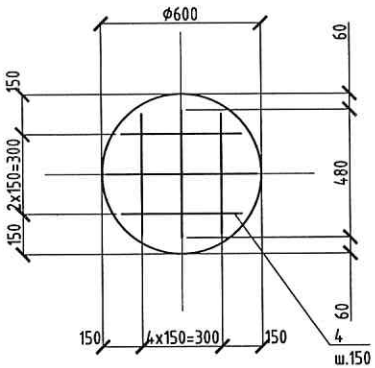

Спецификация элементов фундаментов

Поз.	Обозначение	Наименование	Кол.	Масса ед., кг	Приме-чание
		Фундамент ФМ-4, ФМ-5, ФМ-6	17		
		Детали			
A1	ГОСТ 24379.1-2012	Болт 1.1 М24х800	4	3,42	13,68
1	ГОСТ 34028-2016	ф12 А500С, L=3480	8	3,10	24,80
2	ГОСТ 34028-2016	ф8 А240, L=1750	18	0,70	12,60
3	ГОСТ 34028-2016	ф8 А240, L=1440	2	0,58	1,16
4	ГОСТ 34028-2016	ф12 А500С, L=м.п.	4	0,89	3,56
		Материалы			
		Бетон марки В25 F75 W6		1,2м3	
	Подготовка	Щебень фр. 20-40мм		0,03м3	
	Подливка	Бетон марки В25 на мелк. заполнителе		0,02м3	
	Обетонка	Бетон марки В25 F75 W6		0,20м3	для ФМ-4
				0,27м3	для ФМ-5
				0,35м3	для ФМ-6

Ведомость деталей

Поз.	Эскиз
2	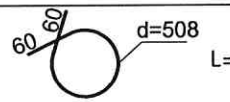
3	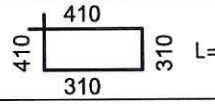

Изм.	Колуч.	Лист	N док.	Подпись	Дата
ГИП		Путин			05.23
Проверил		Путин			05.23
Разработал		Ткаченк			05.23

10-04/2023-КР

Строительство объекта вспомогательного назначения:
"Корпус для телят"

Стадия	Лист	Листов
П	15	

Конструктивные решения

Фундаменты ФМ-4, ФМ-5, ФМ-6

Агро-Проект

Взам. Инв. N°

Подп. и дата

Инв. N° подл.

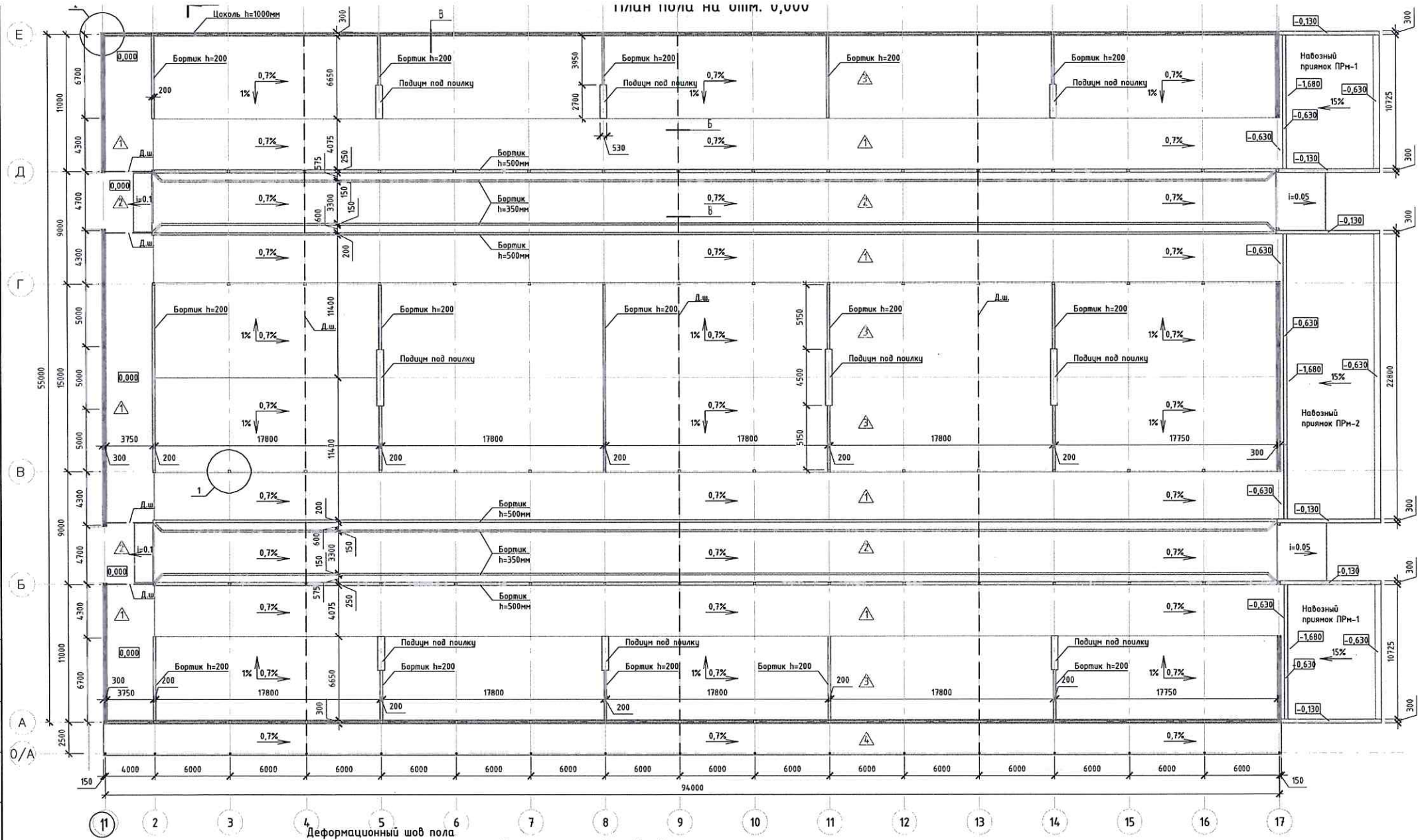

Изм.	Кол.уч.	Лист	N док.	Подпись	Дата	10-04/2023-КР			
						Строительство объекта вспомогательного назначения: "Корпус для телят"			
ГИП		Путин			05.23	Конструктивные решения	Стадия	Лист	Листов
							П	16	
Проверил		Путин			05.23				
Разработал		Хандиева			05.23	План пола на отм. 0,000	Азрс Проект		

Взам.инв. N

Подпись и дата

N подл.

Спецификация элементов пола

Поз.	Обозначение	Наименование	Кол.	Масса ед., кг	Прим.
		Пол(Тип 1) толщиной 150мм.	1639.4		
12/н.п.	ГОСТ Р 34028-2016	ф12 А500С L=п.м.	1721%	0.888	15282.9
Г-2	ГОСТ Р 34028-2016	ф12 А500С L=865	1869	0.77	1382.3
		Экструдированный пенополистирол XPS 28мм	0.3		м³
	ГОСТ 26633-2015	БСТ В25 F100 W12 м³	245.9		Гидробак Пенетрон Адмикс
		Пол(Тип 2) толщиной 200мм.	922.7		
12/н.п.	ГОСТ Р 34028-2016	ф12 А500С L=п.м.	1737	0.888	17283.2
Г-1	ГОСТ Р 34028-2016	ф12 А500С L=865	1800	0.77	1382.3
		Экструдированный пенополистирол XPS 28мм	1.5		м³
	ГОСТ 26633-2015	БСТ В25 F100 W12 м³	184.5		Гидробак Пенетрон Адмикс
		Пол(Тип 3) толщиной 150мм.	2563		
12/н.п.	ГОСТ Р 34028-2016	ф12 А500С L=п.м.	2699%	0.888	25855.6
		Экструдированный пенополистирол XPS 28мм	1.5		м³
	ГОСТ 26633-2015	БСТ В25 F100 W12 м³	384.5		Гидробак Пенетрон Адмикс
		Бортик h=500; b=250	178.5		
12/н.п.	ГОСТ Р 34028-2016	ф12 А500С L=п.м.	535.5	0.888	475.4
	ГОСТ 26633-2015	БСТ В25 F100 W12 м³	22.5		Гидробак Пенетрон Адмикс
		Бортик h=500; b=200	178.5		
12/н.п.	ГОСТ Р 34028-2016	ф12 А500С L=п.м.	535.5	0.888	475.4
	ГОСТ 26633-2015	БСТ В25 F100 W12 м³	12.6		Гидробак Пенетрон Адмикс
		Бортик h=350; b=150	362		
12/н.п.	ГОСТ Р 34028-2016	ф12 А500С L=п.м.	2896	0.888	2571.1
	ГОСТ 26633-2015	БСТ В25 F100 W12 м³	19		Гидробак Пенетрон Адмикс
		Пол(Тип 4) толщиной 150мм.	235.75		
10/н.п.	ГОСТ Р 34028-2016	ф10 А500С L=п.м.	2475	0.617	1595.9
		Экструдированный пенополистирол XPS 28мм	1.5		м³
	ГОСТ 26633-2015	БСТ В25 F100 W12 м³	35.4		Гидробак Пенетрон Адмикс

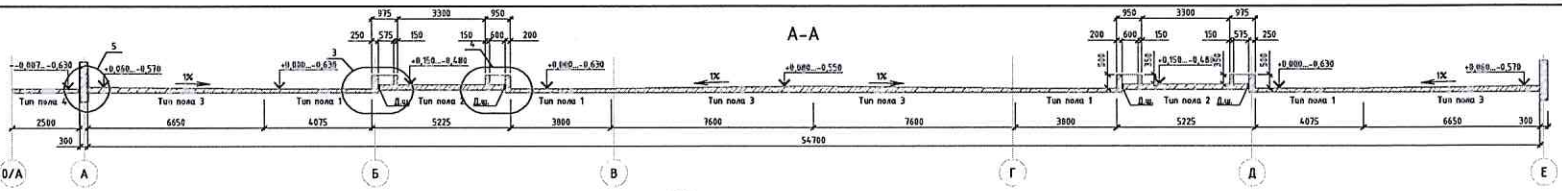

Экспликация плит полов

Тип пола	Схема пола или номер узла по серии	Состав пола	Площадь пола, м²
1		- Бетон БСТ В25 W12 F100 по ГОСТ 26633-2015 на основе цемента и ингибитора арматурной стали, армированный сеткой (1 слой) из арматуры ф12А500 шаг200 ГОСТ 34028-2016 – 150мм - Полиэтиленовая пленка 0,4мм - ГПС (гравийно-песчаная смесь) – 100мм - Уплотнённый грунт основания	1639.36
2		- Бетон БСТ В25 W12 F100 по ГОСТ 26633-2015 на основе цемента и ингибитора арматурной стали, армированный сеткой (1 слой) из арматуры ф12А500 шаг200 ГОСТ 34028-2016 – 200мм - Полиэтиленовая пленка 0,4мм - ГПС (гравийно-песчаная смесь) – 100мм - Уплотнённый грунт основания	922.7
3		- Бетон БСТ В25 W12 F100 по ГОСТ 26633-2015 на основе цемента и ингибитора арматурной стали, армированный сеткой (1 слой) из арматуры ф12А500 шаг200 ГОСТ 34028-2016 – 150мм - Полиэтиленовая пленка 0,4мм - ГПС (гравийно-песчаная смесь) – 100мм - Уплотнённый грунт основания	2563.34
4		- Бетон БСТ В25 W12 F100 по ГОСТ 26633-2015 на основе цемента и ингибитора арматурной стали, армированный сеткой (1 слой) из арматуры ф10А500 шаг200 ГОСТ 34028-2016 – 150мм - Полиэтиленовая пленка 0,4мм - ГПС (гравийно-песчаная смесь) – 100мм - Уплотнённый грунт основания	235.75

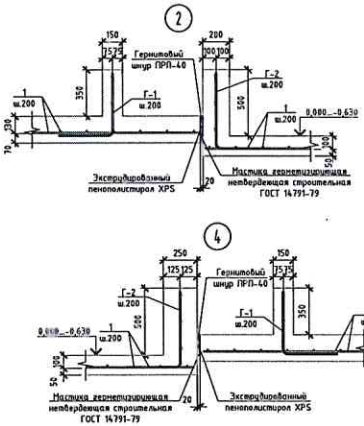

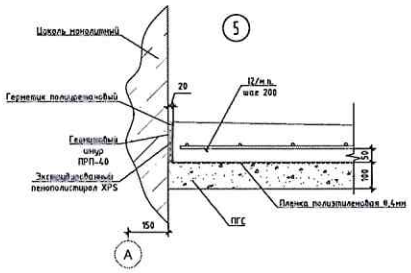

Ведомость деталей

Поз.	Эскиз
Г-1 ф12-А500с L=865	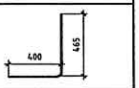
Г-2 ф12-А500с L=965	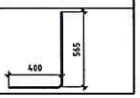

Расположение стержней, стыкуемых внахлест

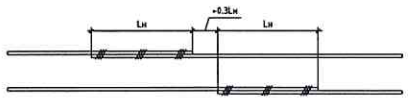

1. Бетонирование плит пола выполнять после прокладки всех коммуникаций и установки технологического оборудования. Места и порядок установки технического оборудования согласовать с фирмой-поставщиком
2. В основании плиты пола выполнить уплотнение грунта до Kуп=0,95.
3. Выполнить засыпку ПГС, утрамбовать. Укладка плит пола на почвенно-растительный слой или насыпные грунты не допускается. При необходимости увеличить толщину слоя ПГС.
4. Перед бетонированием плиты уложить пленку поверх подготовленного основания.
5. Бетон плиты пола изготовить с добавлением гидроизоляционной добавки Пенетрон Адмикс.
6. Поперечные температурно-усадочные швы в полах выполнить глубиной не менее 1/3 толщины покрытия шагом 6,0 м и вокруг колонн в форме ромба. Заполнить швы полиуретановым герметиком Сазиласт (и аналог).

							10-04/2023-КР
							Строительство объекта вспомогательного назначения: "Корпус для телят"
Изм.	Кол.уч.	Лист	N док.	Подпись	Дата		
ГИП		Путин			05.23	Конструктивные решения	Стадия: П; Лист: 17; Листов:
Проверил		Путин			05.23	Разрез А-А Спецификация элементов полов Экспликация плит пола	Агро-Проект
Разработал		Хандуева			05.23		
Н.контроль		Варламов			05.23		

Формат А4х4

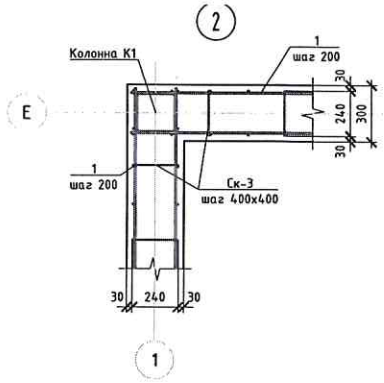

Ведомость деталей

Поз.	Эскиз
Ск-3 Ф8-А240 L=330	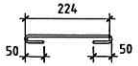 Размеры даны по внутренним граням
Х-1 Ф8-А240 L=1000	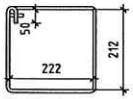

Спецификация элементов цоколя

Поз.	Обозначение	Наименование	Кол.	Масса ед., кг	Прим.
		Цоколь	262.8		
1	ГОСТ Р 34028-2016	Ф10 А500С L=п.м.	8278	0.617	5103.7
Ск-3	ГОСТ Р 34028-2016	Ф 8 А240 L=330	1970	0.13	256.5
Х-1	ГОСТ Р 34028-2016	Ф 8 А240 L=100	1320	0.04	52.1
	ГОСТ 26633-2015	БСТ В20 F100 W6 $м^3$	118.26		
		Отмостка	262.8		
С1	ГОСТ 23279-2012	2Ср 5Вр-I-100 / 5Вр-I-100	284.8		$м^2$
	ГОСТ 26633-2015	БСТ В15 F100 W6 $м^3$	32.85		

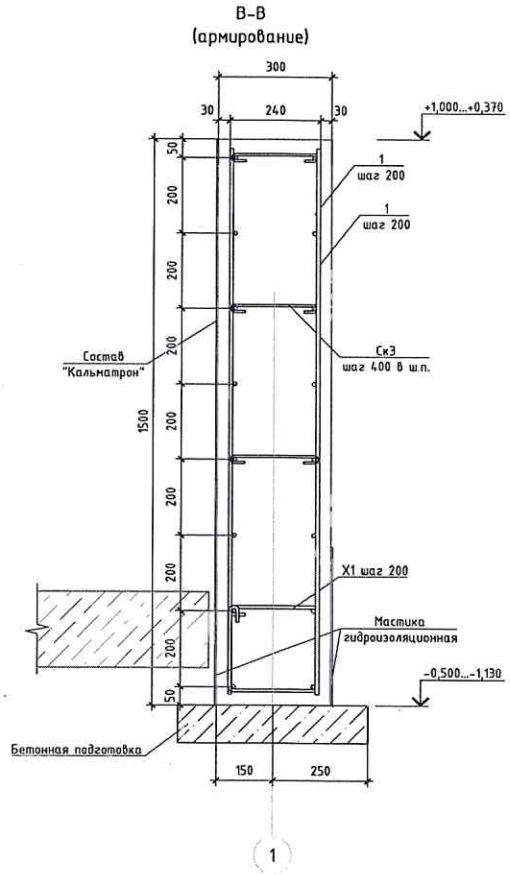

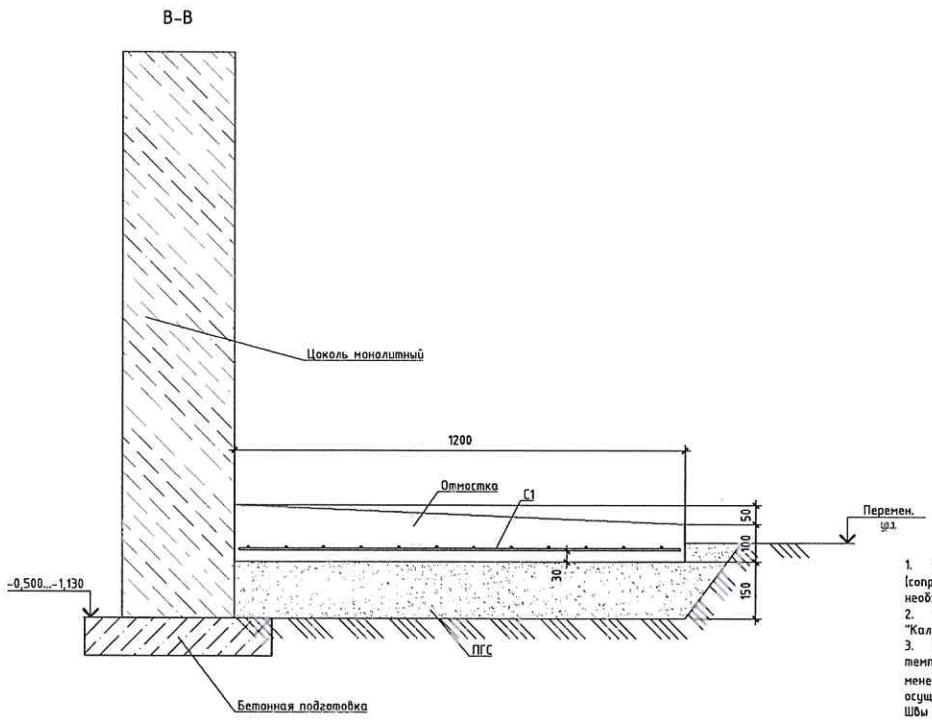

1. Верхнюю поверхность бетонной подготовки, а также вертикальные поверхности цоколя (соприкасающиеся с грунтом) покрыть мастикой гидроизоляционной. Перед нанесение мастики поверхности необходимо огрунтовать праймером.
2. Внутреннюю поверхность цоколя (не соприкасающуюся с грунтом) покрыть двумя слоями состава "Кальматрон".
3. Для предотвращения образования трещин в бетоне отмостки выполнить разрезку температурно-усадочными швами. Глубина температурно-усадочного шва должно быть не менее 40 мм не менее $\frac{1}{3}$ толщины отмостки. После достижения бетоном воздушно-сухого состояния (влажность 5%) осуществить заделку деформационных швов герметиком.
Швы выполнить через каждые 6,0м, согласно цифровым осям.

Изм.	Кол.уч.	Лист	N док.	Подпись	Дата	10-04/2023-КР			
						Строительство объекта вспомогательного назначения: "Корпус для телят"			
ГИП		Путин			05.23	Конструктивные решения	Стадия	Лист	Листов
							П	18	
Проверил		Путин			05.23	Цоколь	Агро Проект		
Разработал		Хандиева			05.23				

N подл. | Подпись и дата | Взам.инв. N

Навозный приямок (опалубка)

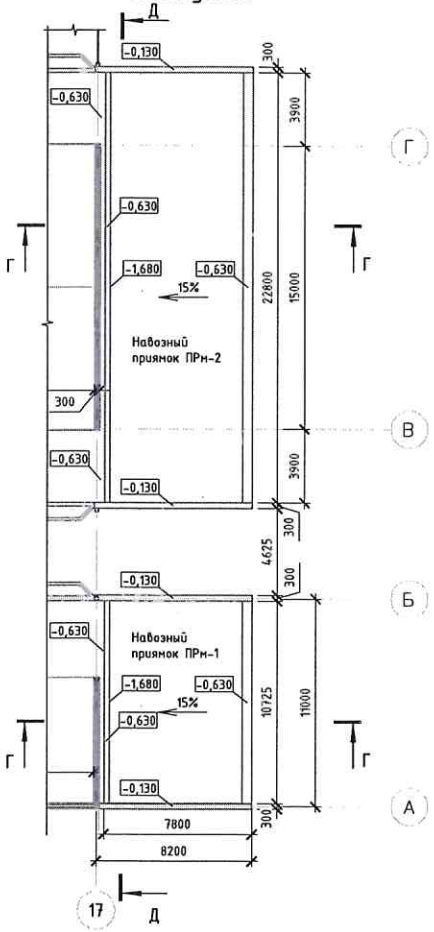

Разрез Д-Д (опалубка)

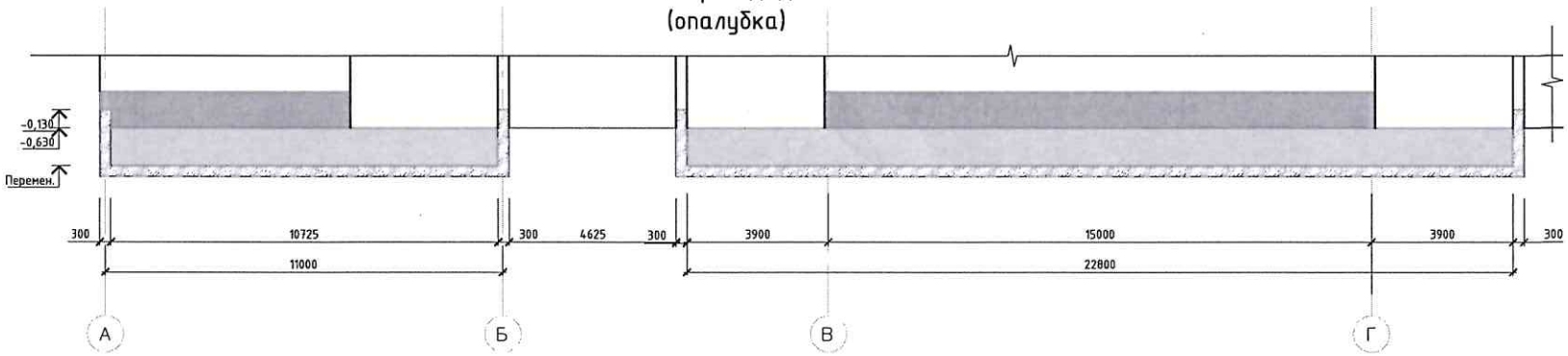

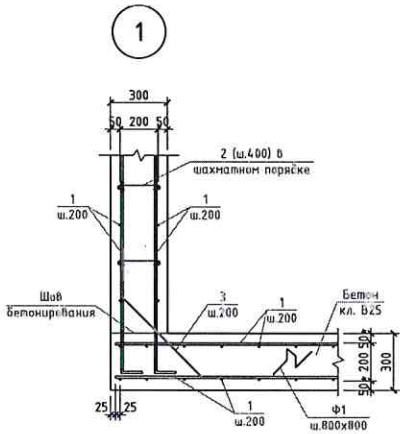

Спецификация элементов пола

Поз.	Обозначение	Наименование		Кол.	Масса ед., кг	Прим.
1	ГОСТ Р 34028-2016	⌀12 А500С	L=п.м.	17214	0.888	15282.9
Ф-1	ГОСТ Р 34028-2016	⌀8 А240	L=1200	550	0.47	260.4
2	ГОСТ Р 34028-2016	⌀8 А240	L=370	680	0.15	99.3
3	ГОСТ Р 34028-2016	⌀12 А500С	L=1000	450	0.89	399.5
	ГОСТ 26633-2015	БСТ В25 F100 W12	$м^3$	137.2		добавка Пенетрон Адмикс
	ГОСТ 26633-2015	БСТ В7,5 (подготовка)	$м^3$	38.5		

Разрез Г-Г (опалубка)

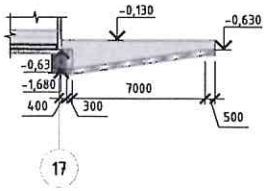

Ведомость деталей

Марка, поз.	Эскиз
2	220; 75; 75; L=370; Согнуть по месту
3	300; 400; 300; L=1000
Ф-1	200; 150; 150; 350; 350; L=

1. * - размеры до наружной грани арматуры.

Изм.	Кол.уч.	Лист	N док.	Подпись	Дата	10-04/2023-КР			
						Строительство объекта вспомогательного назначения: "Корпус для телят"			
ГИП		Путин			05.23	Конструктивные решения	Стадия	Лист	Листов
							П	19	
Проверил		Путин			05.23	Навозный приямок ПРн	Агро Проект		
Разработал		Хандиева			05.23				

Взам.инв. N | Подпись и дата | N подл.